ホーススイベル

シングルスイベル　—給油ノズルとホースの間専用の回転継手—

写真は25SW-5

シングルスイベル(メス×オス Gネジ)

型式	サイズ	標準価格
25SW-2	¾"メス×¾"オス	8,400 円
25SW-3	1"メス×1"オス	8,500 円
25SW-4	1¼"メス×1¼"オス	18,000 円
25SW-5	1½"メス×1½"オス	19,000 円
25SW-6	2"メス×2"オス	26,000 円
※ 25SW-F4M5	1¼"メス×1½"オス	21,000 円

※異径スイベル（両側の径が異なります）

仕様		
材質	本体	真鍮
	パッキン	NBR
	Oリング	NBR-2
ネジ規格		G(旧 PF)
重量		25SW-2: 0.25kg
		25SW-3: 0.31kg
		25SW-4: 0.52kg
		25SW-5: 0.54kg
		25SW-6: 1.38kg
		25SW-F4M5: 0.6kg
対応油種		軽油･灯油･重油

シングルスイベル(メス×オス Gネジ)

型式	サイズ	標準価格
※ 36SWP-F2M3	¾"メス×1"オス	9,000 円

※異径スイベル（両側の径が異なります）

オスネジの先端が当たっても回転するタイプのスイベルです。

仕様		
材質	本体	真鍮
	パッキン	NBR
	Oリング	NBR-2
ネジ規格		G(旧 PF)
重量		36SWP-F2M3: 0.27kg
対応油種		軽油･灯油･重油

ダブルスイベル (2ヶ所回転型)　—給油ノズルとホースの間専用の回転継手—

OPW 45L® ダブルスイベル(メスG×オスR)

型式	サイズ	標準価格
45L-506L	¾"メス×¾"オス	要問合せ

外パッキン仕様
メスネジ奥に

仕様		
材質	本体	アルミニウム
	ネジアダプター	亜鉛
	Oリング	ブナ-N
ネジ規格		G(旧 PF)×R(旧 PT)
重量		45L-506L: 0.3kg
対応油種		軽油･灯油･A重油

※価格はすべて税抜きです。

製品の仕様、価格は技術改善などにより予告なく変更することがありますので、ご了承下さい。
最新のカタログはホームページからダウンロードできます。http://www.yumitrading.co.jp
YUMITRADING INC.

ホーススイベル

ホーススイベル　寸法図

シングルスイベル(メス×オス Gネジ)

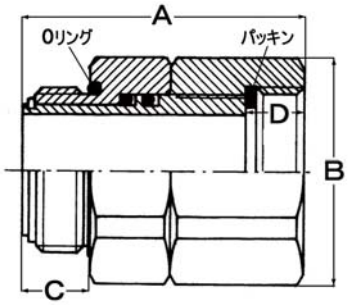

単位:mm

	A	B	C	D
25SW-2	51.0	36.0	14.5	15.0
25SW-3	53.0	41.0	15.0	15.0
25SW-4	59.0	55.0	18.0	15.0
25SW-5	59.0	61.0	18.5	17.0
25SW-6	83.0	78.0	24.0	25.0
25SW-F4M5	59.0	61.0	18.0	17.0

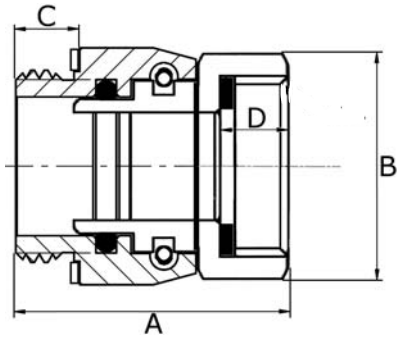

単位:mm

	A	B	C	D
36SWP-F2M3	47.0	39.0	11.0	13.0

OPW　45L® ダブルスイベル(メスG×オスR)

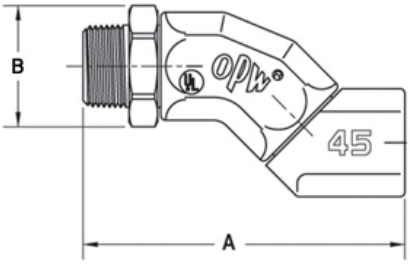

単位:mm

	A	B
45L-506L	105.0	40.0

販売店

(2018.3.16)

※価格はすべて税抜きです。

製品の仕様、価格は技術改善などにより予告なく変更することがありますので、ご了承下さい。
最新のカタログはホームページからダウンロードできます。http://www.yumitrading.co.jp